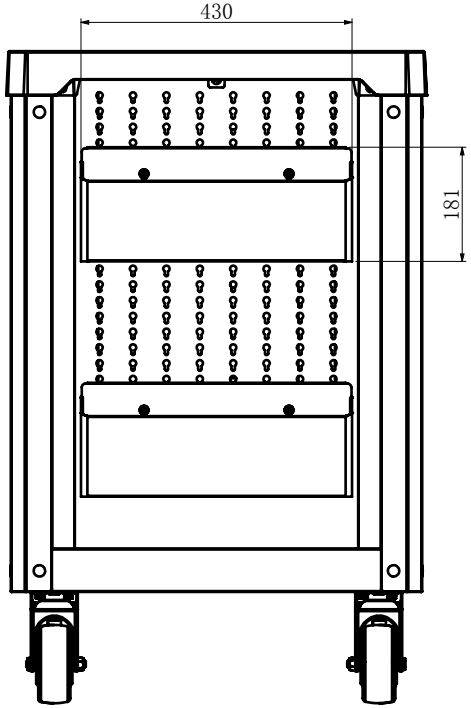
430
181

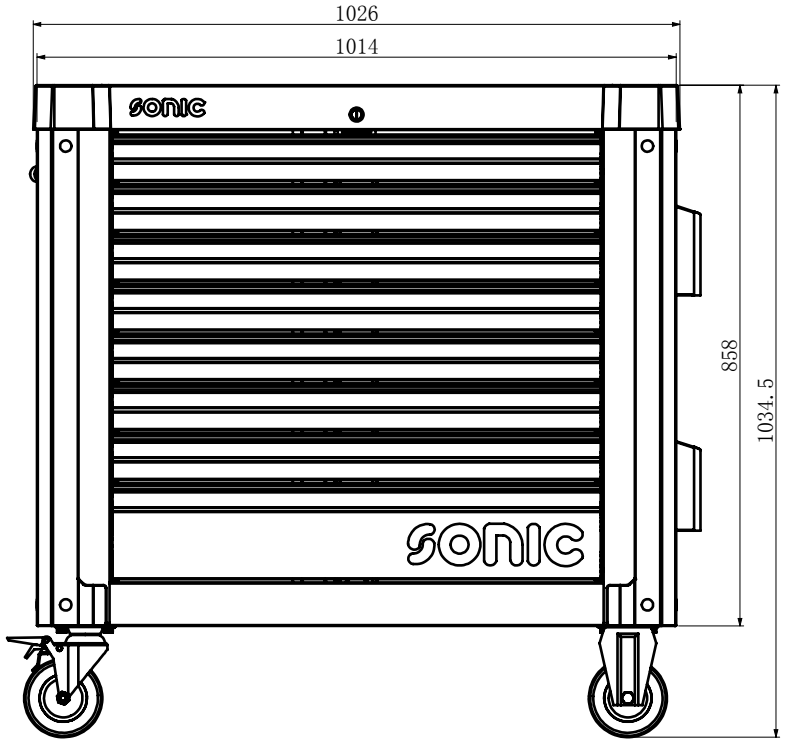
1026
1014
858
1034.5
SONIC
SONIC

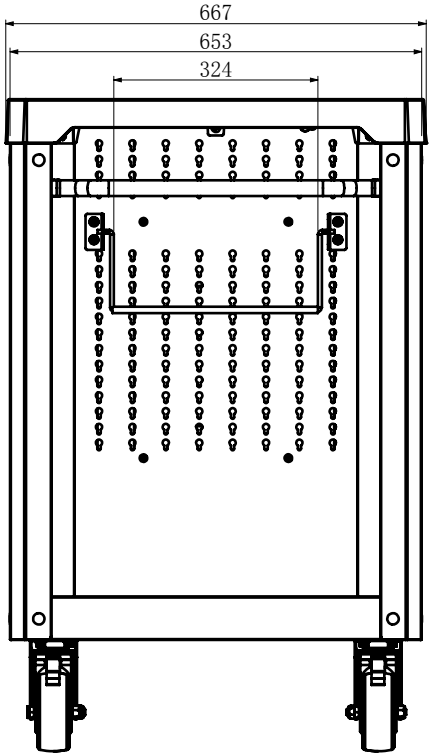
667
653
324

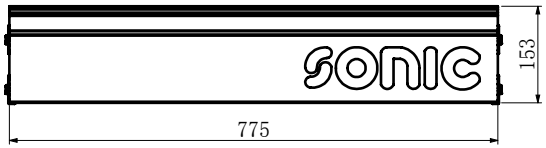
SONIC
153
775

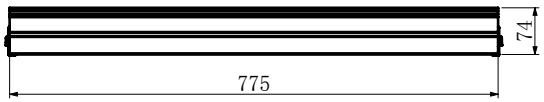
74
775

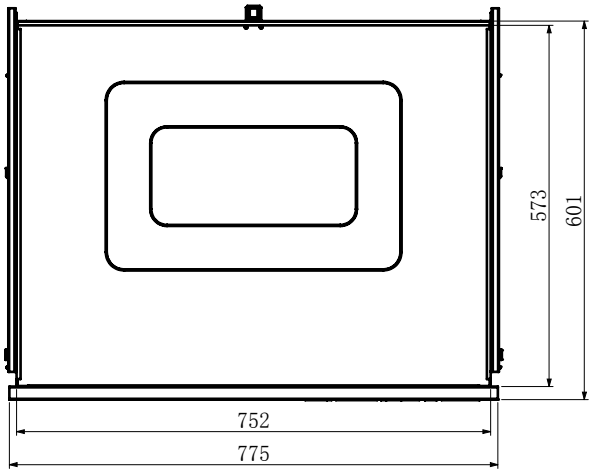
573
601
752
775

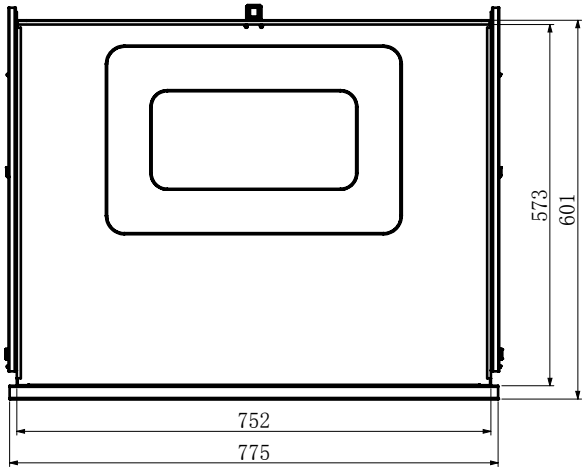
573
601
752
775
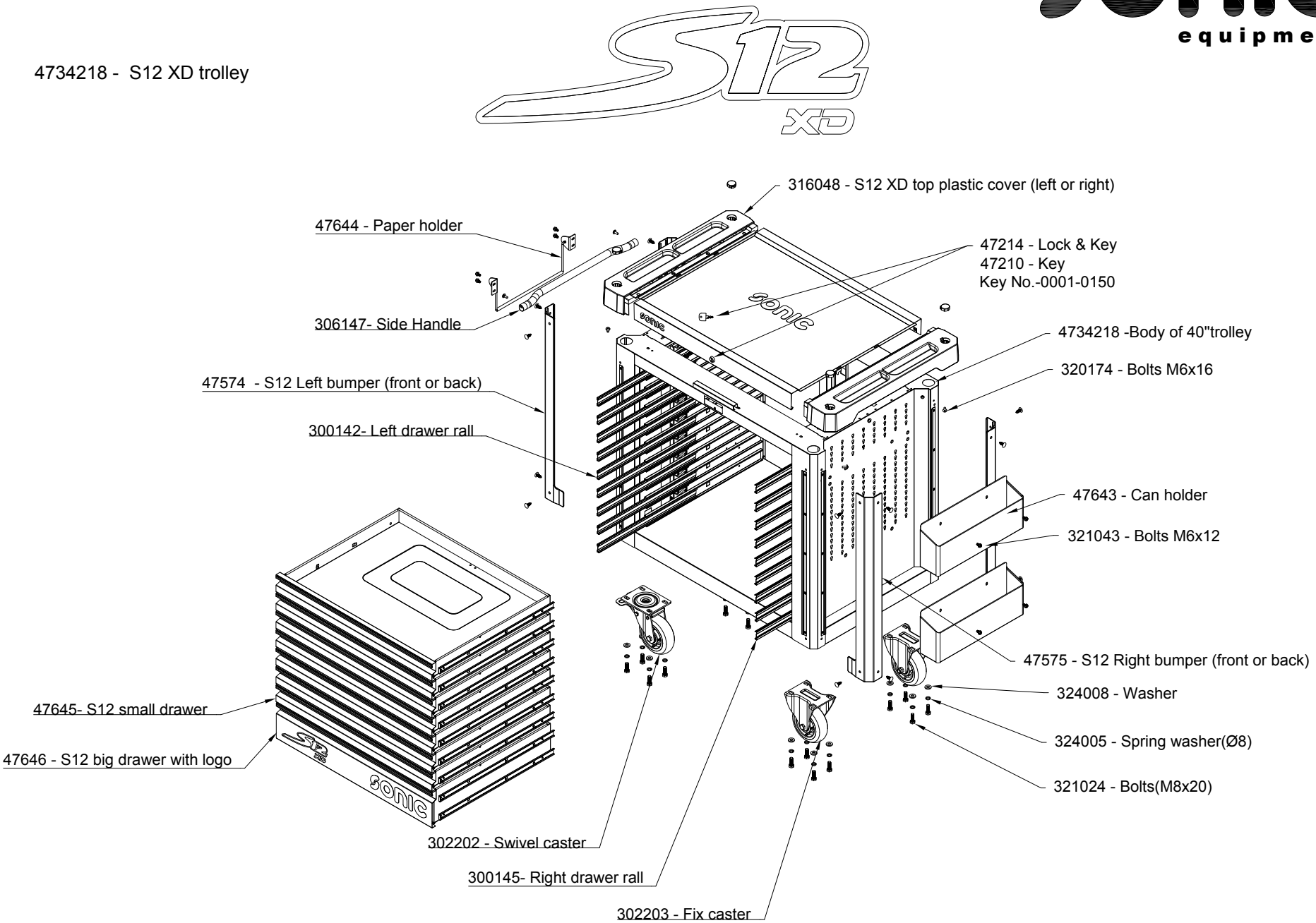
4734218 - S12 XD trolley